ISTRUZIONI DI FABBRICAZIONE PER

L'OKLAHOMA ANKLE JOINT (OAJ) (TUTORE ARTICOLATO PER CAVIGLIA)

Si prega di seguire queste linee guida:

1. Modifica lo stampo come di consueto.
2. Riscaldare OAJ con una pistola termica o in forno impostato a 350°F (176.7° C) per 45 secondi. Prevedere che il giunto in nylon impiegherà più tempo a riscaldarsi rispetto a quello in polipropilene.
3. Una volta riscaldato, modellare delicatamente la forma a goccia sull'estremità prossimale dello stampo.
4. Tenere in posizione finché non si raffredda.
5. Una volta modellato, applicare il gesso sul lato inferiore dei giunti, forzare in posizione sui malleoli e levigare i bordi.
6. I giunti devono essere allineati parallelamente l'uno all'altro. Tuttavia, possono essere allineati a filo o per approssimare la torsione tibiale sul piano coronale
7. Una volta che i giunti sono posizionati, infilare due calze di nylon sullo stampo e
la forma vuota dell'AFO.
8. Una volta che l'AFO si è raffreddato e prima di rimuoverlo dallo stampo, praticare il foro di articolazione centrale del giunto utilizzando una punta da trapano da ¼ ".
9. Praticare i fori di attacco prossimali nella sezione del polpaccio AFO come segue: per le articolazioni pediatriche e piccole, utilizzare una testa da trapano n. 7 Per giunti medi, grandi e x-large, utilizzare una punta da trapano da 15/64 "
10. Tagliare l'AFO e rimuoverlo dallo stampo in un unico pezzo
11. Aprire l'OAJ.
12. Tagliare AFO appena sopra il bordo prossimale del disco sollevato, che funge da la superficie articolare dell'articolazione.
13. Tagliare e lucidare AFO.
14. Applicare la bulloneria per i fori di attacco prossimali come segue utilizzando la figura 1 come guida.

a. Inserto press fit in ottone (P / N 761-2 per articolazioni pediatriche e piccole, P / N 761-4 per med., lg. e xlg. articolazioni) attraverso OAJ e nella sezione del polpaccio dell'AFO.
b. Vite da rivestimento (P / N 761-1 per articolazioni pediatriche e piccole, P / N 761-3 per giunti med., Lg. E xl) con Lock-Tite e assemblare attraverso l'inserto in ottone dal lato esterno dell'AFO.

15. Applicare la bulloneria per il foro di articolazione centrale come segue utilizzando la figura 1 come guida:
a. Premere la boccola in acciaio inossidabile (P / N 761-5) nella boccola in nylon (P / N 761-6).
b. Premere la boccola in nylon attraverso OAJ dalla parte inferiore del giunto e attraverso Sezione piedi AFO.
c. Rivestire la vite (P / N 761-3) con Lock-Tite e montare attraverso le boccole dal lato esterno di AFO.
16. Applicare l'imbottitura a OAJ come desiderato: imbottitura in schiuma (P / N 761-7P, 761-7S, 761-7M, 761-7L, 761-7XL) è autoadesiva. Imbottitura Pelite (P / N 761-8P, 761-8S, 761-8M, 761-8L, 761-8XL) deve essere applicata con un adesivo appropriato se utilizzata.

** Nota: anche l'inserto in ottone può essere termofissato, riscaldandolo molto delicatamente. Non torcere l'inserto una volta impostato. Assicurarsi che l'inserto sia posizionato perpendicolarmente.*

Fig. 1

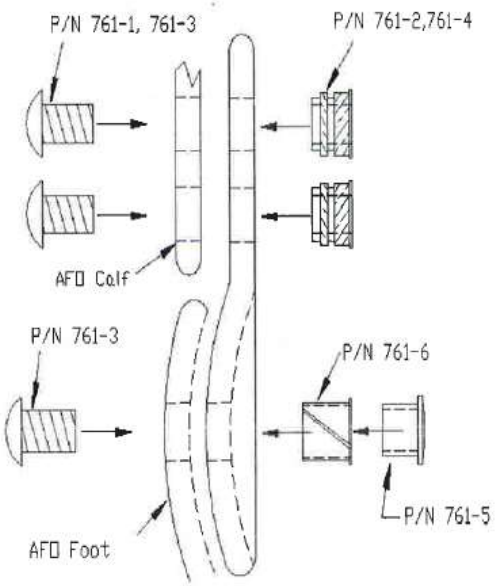

BECKER

A Tradition of Excellence A Commitment to Innovation

P: 800-521-2192 • 248-588-7480

BeckerOrthopedic.com | f in

EC REP

Acorn Regulatory Consultancy
Services Limited
Knockmorris Cahir Co. Tipperary
Ireland, Postcode: E21 R766
P 012 4626 8456
F 012 4626 8648

©2020 Becker Orthopedic Appliance Co.,
All rights reserved.

Revision 04/30/20

CE